FISICA 10°

Docente(s):

DIEGO ALEJANDRO TRUJILLO [diego.trujillo@virtual.edu.co]

P3T3 FISICA 10*

Fuerzas estática

SEMANA DEL 16 AL 27 DE AGOSTO

Objetivo de aprendizaje

Resolver por sumatorias de fuerzas los ejercicios de estática, comprendiendo las leyes de Newton y sus aplicaciones

ACTIVIDAD

Resolver ***Individualmente*** los puntos propuestos en el presente documento, los cuales pueden hacerse y entregarse por medio de:

- documento Word
- en el cuaderno o en hojas de block de manera muy organizada y con letra legible, tomarle fotos con buena iluminación y buen enfoque y unirlas por medio de aplicación camscanner o similares.
- en cualquiera de los casos ***tiene*** haber una portada rigurosamente presentada

Por ultimo subir el archivo a la plataforma ***ClassRoom*** dentro del plazo propuesto por el docente. En caso que el documento sea de gran tamaño subirlo a la nube, DropBox, OneDrive, Drive, ... para luego pegar el link en la plataforma ***ClassRoom***

Como apoyo al proceso, durante las asesorías semanales se darán explicaciones sobre los conceptos básicos y se resolverán dudas sobre la solución del taller mismo.

ACTIVIDAD

1. Un bloque de hierro pende de dos cuerdas iguales atadas a postes como muestra la figura. Las tensiones en las cuerdas son iguales.

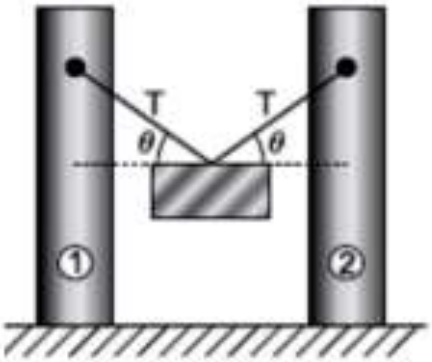

Respecto a la situación anterior, el valor del peso del bloque es:

a. 2Tsenθ
b. Tsenθ
c. 2T
d. Tcosθ

2, hallar las tensiones T1, T2, T3, halle el peso primero.

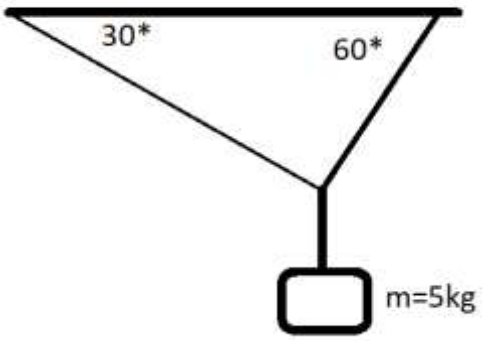

3, definir que es torque o momentum de rotación. https://g-se.com/aplicacion-del-concepto-de-torque-o-momento-en-el-entrenamiento-de-la-fuerza-en-los-deportes-de-combate-bp-K57cfb26da1019

4, hallar la tensión de una cuerda ubicada a ¾ de una viga de peso de 800N en la que el el extremo se cuelga un plomo de 150N a una longitud de 1L, calcula también las fuerzas sobre el punto A.

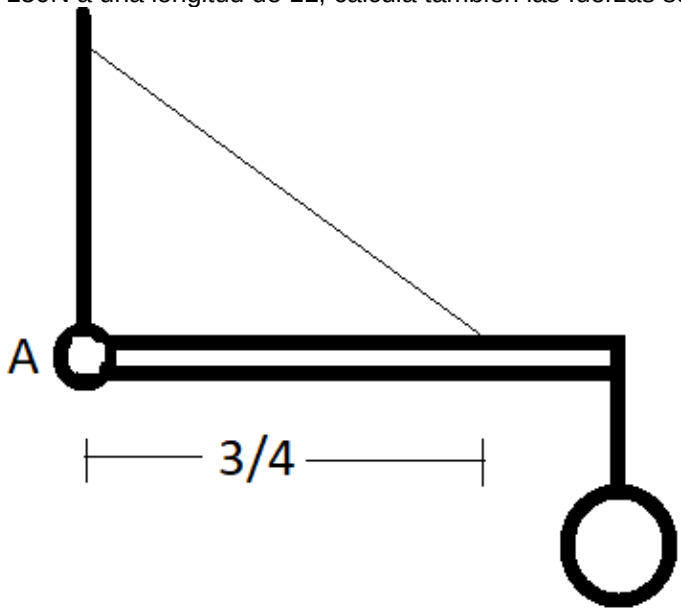
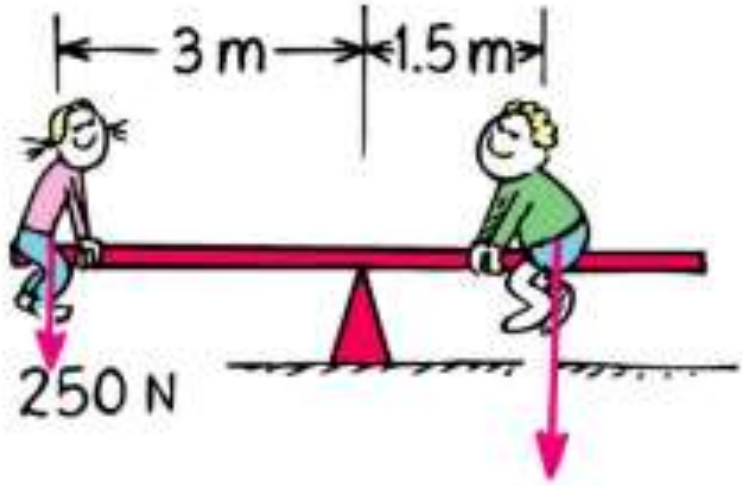
5. cual es el peso del niño para estar en equilibrio?