INSTITUCIÓN EDUCATIVA FEDERICO SIERRA ARANGO

Resoluciones Dptales. 15814 de 30/10/2002 - 9495 de 3/12/2001
NIT: 811039779-1 DANE: 105088001750
Bello - Antioquia

TALLER 2: CIRCUITOS. RESISTENCIA		
ASIGNATURA: Física	**GRADO:** 11°	**FECHA:** Julio 19 de 2021
TEMA: Resistencias. Circuitos		**SEMANAS:** 3 y 4
DOCENTE: Lina Marcela Mosquera Martínez		**PERIODO:** 3

OBSERVACIONES:

- ✓ Si son estudiantes en virtualidad les dejo el taller para que lo puedan resolver. Me envían resuelto el taller a través de la plataforma de CLASSROOM.
- ✓ Código de la clase 11-1: **5fb7bet**, código de la clase 11-2: **3if6n2d**
- ✓ El plazo máximo es hasta el día 30 de julio.

FÓRMULAS O EQUIVALENCIAS A TENER EN CUENTA

Resistencias en serie	Resistencias en paralelo	Corriente (Ley de Ohm)
$R_{eq} = R_1 + R_2 + R_3 + R_4 + \cdots$	$\frac{1}{R_{eq}} = \frac{1}{R_1} + \frac{1}{R_2} + \frac{1}{R_3} + \frac{1}{R_4} + \cdots$	$I = \frac{V}{R}$

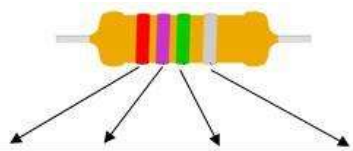

Colores	1ª Cifra	2ª Cifra	Multiplicador	Tolerancia
Negro		0	0	
Café	1	1	x 10	
Rojo	2	2	x 10^2	
Naranja	3	3	x 10^3	
Amarillo	4	4	x 10^4	
Verde	5	5	x 10^5	
Azul	6	6	x 10^6	
Violeta	7	7	x 10^7	
Gris	8	8	x 10^8	
Blanco	9	9	x 10^9	
Oro			x 10^{-1}	± 5%
Plata			x 10^{-2}	± 10%
Sin color				± 20%

Para los estudiantes en virtualidad sugiero que estudien con las explicaciones que se dan en los siguientes videos:

https://www.youtube.com/watch?v=h4xX5GUcTJQ
https://www.youtube.com/watch?v=EMTyhr9ntuQ
https://www.youtube.com/watch?v=YdaiLW4WOWo

EJERCICIOS(Estudiantes)

1. En la figura se observan 4 resistencias conectadas en serie, determinar la resistencia equivalente.

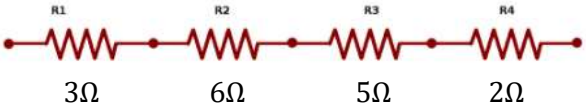

2. En la figura se muestran tres resistencias conectadas en paralelo. Determinar la resistencia equivalente y la corriente que pasa por cada una de ellas.

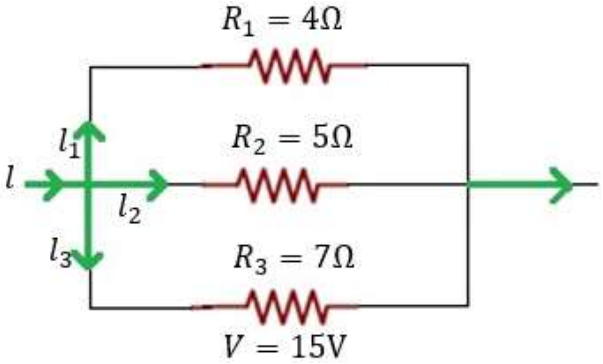

3. Calcular la resistencia equivalente entre los puntos a y b para el circuito que se muestra en la figura.

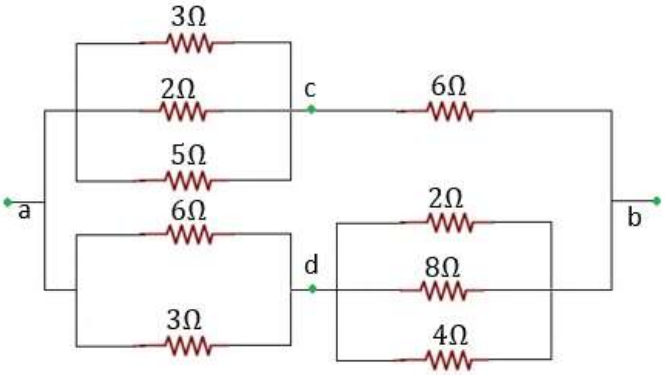

4. De acuerdo con el código de colores, indicar el valor de la resistencia