INSTITUCIÓN EDUCATIVA FEDERICO SIERRA ARANGO
Resoluciones Dptales. 15814 de 30/10/2002 - 9495 de 3/12/2001
NIT: 811039779-1 DANE: 105088001750
Bello - Antioquia

TALLER SOCIALISMO, COMUNISMO Y CAPITALISMO	
DOCENTE: MARIBEL CARDONA PALACIO	
AREA: CIENCIAS SOCIALES	GRADO: NOVENO
EVIDENCIAS DE APRENDIZAJE: ✓ Establece relaciones y diferencias entre las ideas propuestas por el Comunismo, el Socialismo y el Capitalismo con el contexto político, económico y social mundial.	
OBSERVACION: ACTIVIDAD VIRTUAL PARA SER REALIZADA EN LAS SEMANAS DEL 30 AL 10 DE JULIO DE FORMA INDIVIDUAL Y CORRESPONDE AL 15% DE LA NOTA DEL EXÁMEN DE PERIODO DEL SEGUNDO PERIODO EN EL AREA DE SOCIALES EL TRABAJO DEBE SER ENTREGADO EN LA PLATAFORMA EDMODO. PARA ELLO DEBEN INSCRIBIRSE EN EL GRUPO CORRESPONDIENTE ASI: GRUPO 91: SOCIALES 9-1 2020 CÓDIGO 4b3vge GRUPO 9-2: Sociales 9-2 2020 CÓDIGO bpqqba En caso de presentar dificultad con la plataforma Edmodo, enviar la actividad al correo socialesprofemaribel@gmail.com De igual forma se anexa el formato de la autoevaluación individual para que la realices y envíes con el trabajo desarrollado. Recuerda que esta tiene un valor del 5% de la nota	
FECHA DE ENTREGA: MÉRCOLES 8 DE JULIO	

El capitalismo: es el sistema económico, político y social que se basa en la explotación de la mano de obra, en la cual el trabajador recibe un salario mensual a cambio de su labor. Según esto, la sociedad se divide en dos clases: los dueños de los medios de producción y los trabajadores. Este sistema es hijo de la Revolución Industrial y la Revolución Francesa. La primera corresponde a la aparición de la máquina y la alta productividad quienes vuelven **obsoleto** el viejo sistema de producción, heredado del antiguo régimen; en la segunda, es la burguesía y su poder económico e intelectual quienes generan el cambio acabando con los antiguos privilegios de la nobleza, las trabas a la producción y al comercio y estableciendo la igualdad jurídica entre los hombres. Gracias a estas revoluciones no sólo se desarrolla el capitalismo entendido, entre otras cosas, como **librecambio** y libertad de mano de obra, sino que además surge el Estado moderno dividido en tres poderes (ejecutivo, legislativo y judicial) que en teoría garantizan la democracia.

La Revolución Francesa tuvo como motor ideológico el movimiento de la ilustración, de la cual uno de sus principales exponentes fue J. J. Rousseau, quien establecía que para alcanzar la democracia era necesario la existencia de una nación ilustrada, en la cual todos Los ciudadanos estuvieran en capacidad de gobernar; de esta manera, la soberanía ya no recaería sobre el rey o una persona sino sobre el pueblo. En lo que respecta a la parte económica, este autor planteaba una especie de equidad social en la cual “nadie sea tan pobre que tenga que venderse, ni nadie sea tan rico que pueda comparar a otra persona”.

A lo largo de la historia, pero sobre todo durante su auge en la segunda mitad del siglo XX, el capitalismo tuvo una serie de características básicas:

- Los medios de producción: tierra y capital, son de propiedad privada. En este contexto el capital se refiere a los edificios, la maquinaria y otras herramientas utilizadas para producir bienes y servicios destinados al consumo.
- La actividad económica aparece organizada y coordinada por la interacción entre compradores y vendedores (o productores) que se presentan en los mercados.
- Los propietarios de la tierra y el capital y los trabajadores, son libres y buscan maximizar su bienestar, por lo que intentan sacar el mayor provecho posible de sus recursos y del trabajo que utilizan para producir; los consumidores pueden gastar como y cuando quieren sus ingresos para obtener la mayor satisfacción posible. Este principio, que se denomina soberanía del consumidor, refleja que, en un sistema capitalista, los productores se verán obligados, debido a la competencia, a

utilizar sus recursos de forma que puedan satisfacer la demanda de los consumidores; el interés personal y la búsqueda de beneficios les lleva a seguir esta estrategia.

- En el sistema capitalista el control del sector privado por parte del sector público es mínimo; se considera que existe competencia, la actividad económica se controlará a sí misma; la actividad del gobierno sólo es necesaria para gestionar la defensa nacional, hacer respetar la propiedad privada y garantizar el cumplimiento de los contratos.

El comunismo: Karl Marx vio el comunismo primitivo como el estado original cazador recolector de la especie humana del que surgió el comunismo temprano. Para Marx, sólo después de que la humanidad fue capaz de producir excedentes (y de que algunos miembros de la sociedad se apropiaron de ellos), se desarrolló la propiedad privada y el Estado. Para Marx y Engels, la clase obrera industrial es la única que, por su imposibilidad de una adquisición privada, puede superar mediante la síntesis comunista la contradicción sin salida de la socialización estatal: es la negación comunista de la sociedad porque no puede transformarse en nueva clase explotadora, es la negación comunista del Estado porque sólo transformándose ella misma en poder público puede superar su carácter asalariado remanente de la sociedad burguesa, y es la negación comunista de la propiedad porque sólo distribuyendo de acuerdo a las necesidades y las capacidades puede adquirir los frutos de los medios de producción. De ello se deriva el lema De cada cual, según sus capacidades; a cada cual según sus necesidades.

En una sociedad comunista, debemos distinguir dos etapas: una etapa inferior, en la cual se conservan muchos rasgos de la sociedad capitalista,(socialismo) y una etapa superior, donde se logra poner totalmente en práctica los principios de la nueva sociedad (comunismo). Ahora bien, tanto la etapa inferior como la etapa superior son dos períodos de un mismo modo de, producción: **el modo de producción comunista**, caracterizado fundamentalmente por la **propiedad social** de los medios de producción.

Otras características de este sistema son:

- Es un estado social en el cual no hay propiedad privada, ni clases sociales, ni Estado
- El gobierno lo ejerce un sólo partido que representa al pueblo y que administra todos los bienes de producción (empresas, fábricas, herramientas, etc) ejerciendo un control estricto sobre las actividades sociales, económicos y políticos de la sociedad.
- Centra su poder en la Comunidad. Nadie tiene privilegios
- En una sociedad comunista, la distribución sería de acuerdo a las necesidades.
- ¿Cómo podíamos llegar a esa sociedad utópica del futuro donde podemos recibir lo que necesitamos y también disfrutar de nuestro trabajo? La respuesta era: mediante el desarrollo de las fuerzas productivas. El aumento suficiente de la productividad permitiría la transición a esta nueva fase.
- A diferencia del socialismo, en el comunismo se pone fin a la división social del trabajo y el dinero

El socialismo: plantea la igualdad social y la eliminación de la explotación de los trabajadores, siendo su máximo exponente **Carlos Marx**, quien planteaba que los seres humanos somos el resultado de relaciones sociales históricas en donde la constante ha sido "la lucha de clases: esclavos contra amos, siervos contra señores y burgueses contra proletarios".

En este ambiente, el capitalismo acusa al comunismo de impedir la libertad de los ciudadanos y no permitir su progreso al limitar la riqueza y la libre empresa; entre tanto, el comunismo acusa al capitalismo de falsa libertad, pues aduce que en ese sistema sólo son verdaderamente libres los burgueses quienes gobiernan y hacen el Estado a su imagen y semejanza.

Características:

- Es la fase inferior del comunismo
- Cada persona recibe según su contribución
- Todo se **PLANEA**
- **PRINCIPIOS:** Derrocar y abolir la burguesía y el dominio del proletariado
- Busca eliminar la propiedad privada y cambiarla por propiedad colectiva ó estatal
- Al eliminar el INDIVIDUALISMO se genera SOLIDARIDAD, asignándole a todos un salario más o menos igual. Esto elimina la COMPETENCIA
- Los medios de producción son propiedad del Estado (que es todo el pueblo). También puede ser propiedad cooperativa koljosiana, es decir, de grupos, colectiva
- BUSCABA Controlar la burguesía y la propiedad privada para establecer una nueva **sociedad sin clases**
- Se aplicó en Rusia después de la Revolución Bolchevique y gracias a ella se conformó la Unión Soviética

¿POR QUÉ FRACASÓ en la URSS?

- No fue fácil mantener el espíritu solidario
- Los trabajadores aseguraban un salario estable independientemente de si esforzaban o no
- La excesiva planificación no permitía identificar las necesidades reales de la población.
- La Falta de COMPETENCIA, produjo baja calidad en los productos y cantidades insuficientes
- La Guerra Fría, hizo que se emplearán recursos necesarios para la producción de otros bienes, en la fabricación de armas y cohetes; con el objetivo de competir con Estados Unidos.

ACTIVIDAD:

1. Después de leer el texto, ELABORA UN MAPA CONCEPTUAL sobre las diferencias entre CAPITALISMO, COMUNISMO Y SOCIALISMO.

2. Elabora una caricatura de 6 recuadros donde expliques de las causas del fracaso del Socialismo en la Unión Soviética

3. Los países de América Latina donde se desarrollan ideas con tendencia socialista son: Cuba, Venezuela, Bolivia, Ecuador y Nicaragua. Consulta por qué, cuales han sido sus ideólogos, sus logros y sus problemáticas.

4. ¿Por qué crees que una ideología como el comunismo es importante?

5. Explico con coherencia el lema "De cada cual, según sus capacidades; a cada cual según sus necesidades"

6. **GRAFICA LOS SIGUIENTES PENSAMIENTOS:** Teniendo en cuenta el siguiente ejemplo grafica los pensamientos.

Ejemplo:

El capitalismo, que es un sistema social y económico, desarrolla fácilmente una sociedad consumidora, que busca poseer lo que desea, según algunos sociólogos.

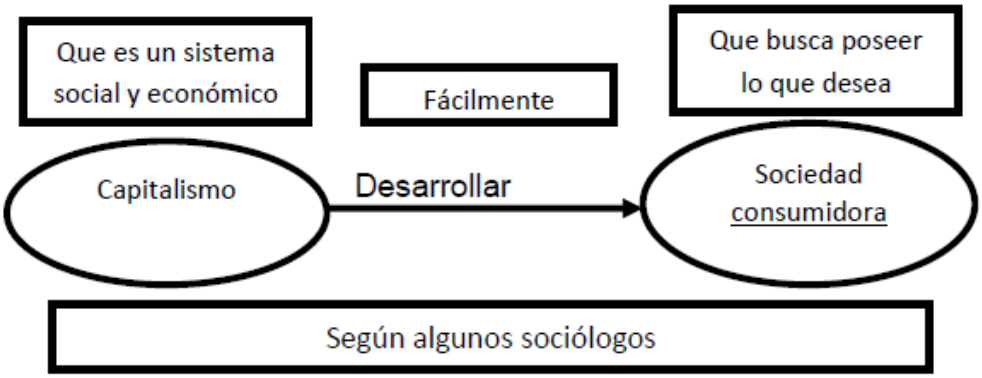

A) Según las bases de los sistemas sociales, el capitalismo, que es un sistema donde predomina la producción y adquisición de bienes y servicios, difiere del comunismo, que es un sistema donde predomina la igualdad para todos sin privilegiar la adquisición de bienes.

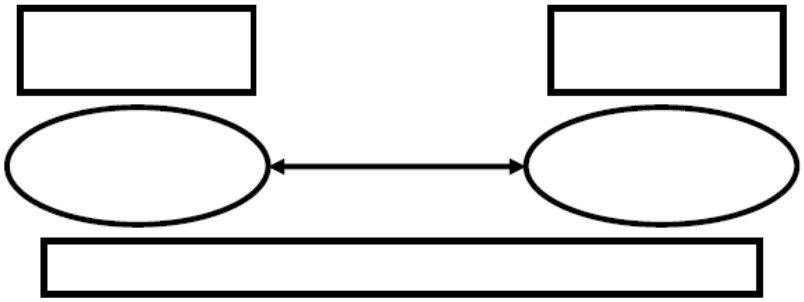

B) El socialismo es un sistema socioeconómico que se caracteriza porque los intereses colectivos prevalecen sobre los individuales, esto es, se supera la propiedad privada de los medios de producción.

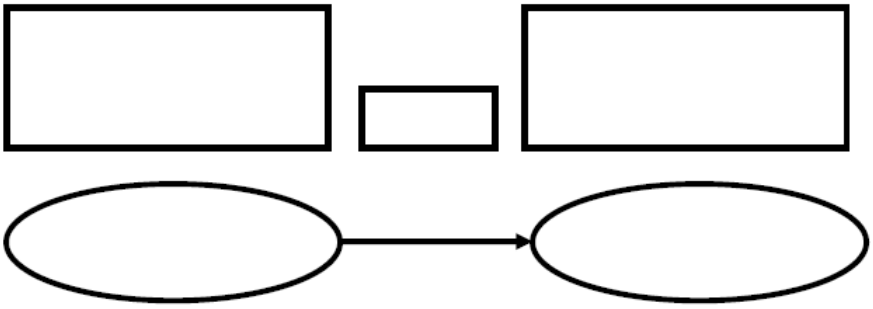

7. Con base en los conocimientos que he adquirido elaboro tres acrósticos con las siguientes palabras: Socialismo, capitalismo y Comunismo. No olvido que las frases deben estar relacionadas con el concepto.

AUTOEVALUACIÓN: LEE CADA RECUARDO CON ATENCIÓN Y DE ACUERDO AL CUMPLIMIENTO DE LOS CRITERIOS ESTABLECIDOS CALIFICA TU DESEMPEÑO DE 5 A 1.

CRITERIOS	5	4	3	2 - 1	TOTAL
ASISTENCIA Y PUNTUALIDAD	He asistido a todos los encuentros virtuales	No he asistido a algunos encuentros virtuales, pero he presentado una justificación.	En más de dos ocasiones no he asistido a los encuentros virtuales ni he presentado ninguna justificación	No he asistido a ningún encuentro virtual, teniendo los medios para hacerlo	
PRESENTACION PERSONAL	Estoy debidamente registrado en la plataforma Edmodo y Zoom, con mi nombre, apellidos y foto de perfil.	Estoy debidamente registrado en la plataforma Edmodo y Zoom, con mi nombre, apellidos, pero no tengo foto de perfil	Estoy debidamente registrado en una de las plataformas (Edmodo y Zoom), con mi nombre, apellidos, pero no tengo foto de perfil	No estoy registrado en ninguna de las plataformas	
PARTICIPACIÓN	Me interese por prestar atención a las explicaciones del profesor. Participé haciendo comentarios, aportes constructivos o haciendo preguntas	Me interese por prestar atención a las explicaciones del profesor. Pero no participé haciendo comentarios, aportes constructivos o haciendo preguntas	Solo logré conectarme a algunos encuentros, pero no participe en los mismos haciendo comentarios, aportes constructivos o haciendo preguntas	No me interesé por la participar en los encuentro virtuales	
COMPRENSION	Logré avanzar en la comprensión de las temáticas trabajadas en el área, realizando las actividades correspondientes de forma individual y creativa.	Logré comprender la mayoría de los conceptos sobre las temáticas de el área. realice las actividades correspondientes, pero las entregue tarde	Sólo logré comprender algunos conceptos relacionados con los temas trabajados en el área. pero algunas actividades las copie de mis compañeros y/o las entregue tarde	No logré comprender ninguno de los temas y asuntos tratados en el área. Mis actividades fueron copia de mis compañeros así las haya entregado a tiempo.	
				PROMEDIO TOTAL	